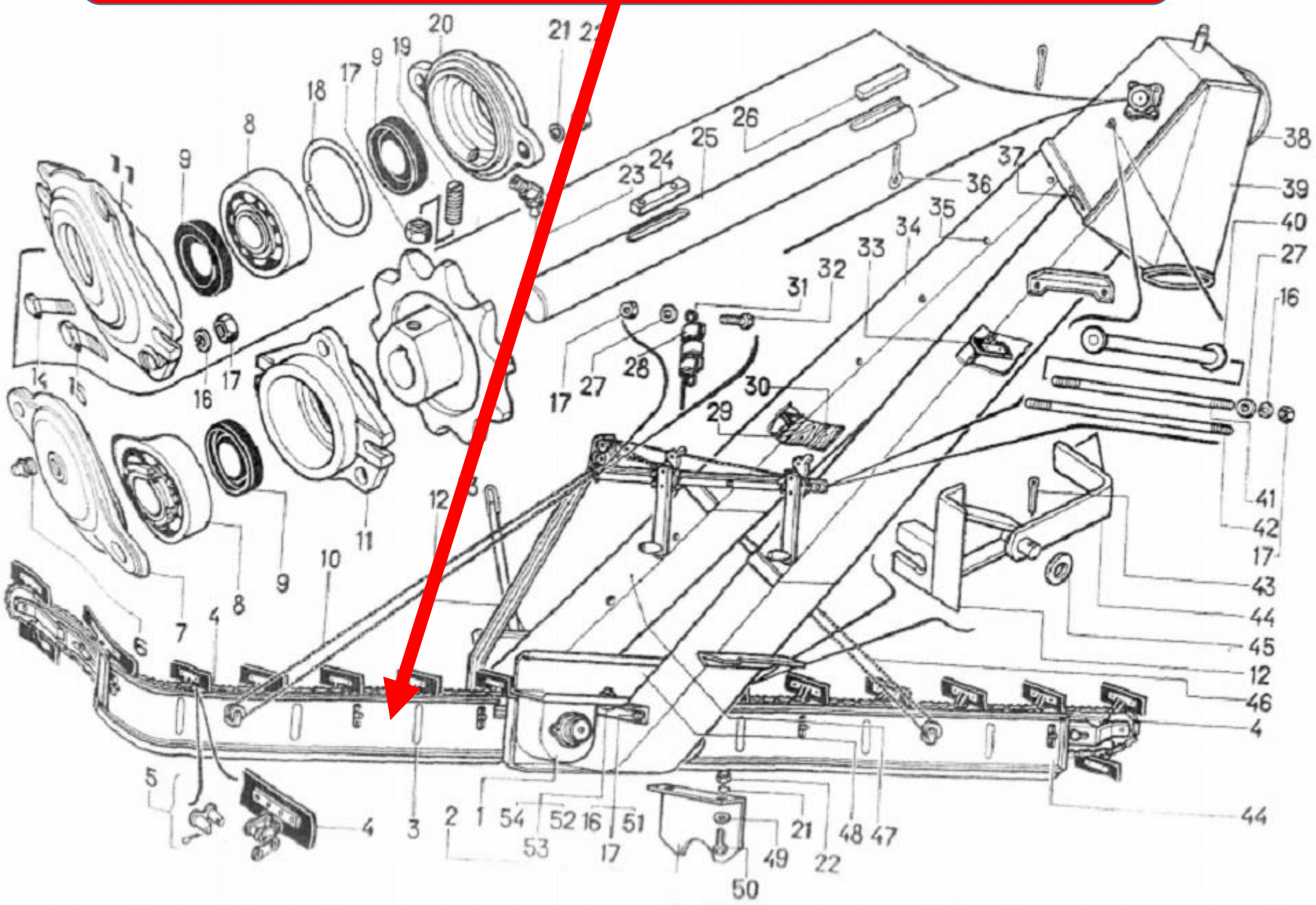ЗП 02.070 Питатель